archikon

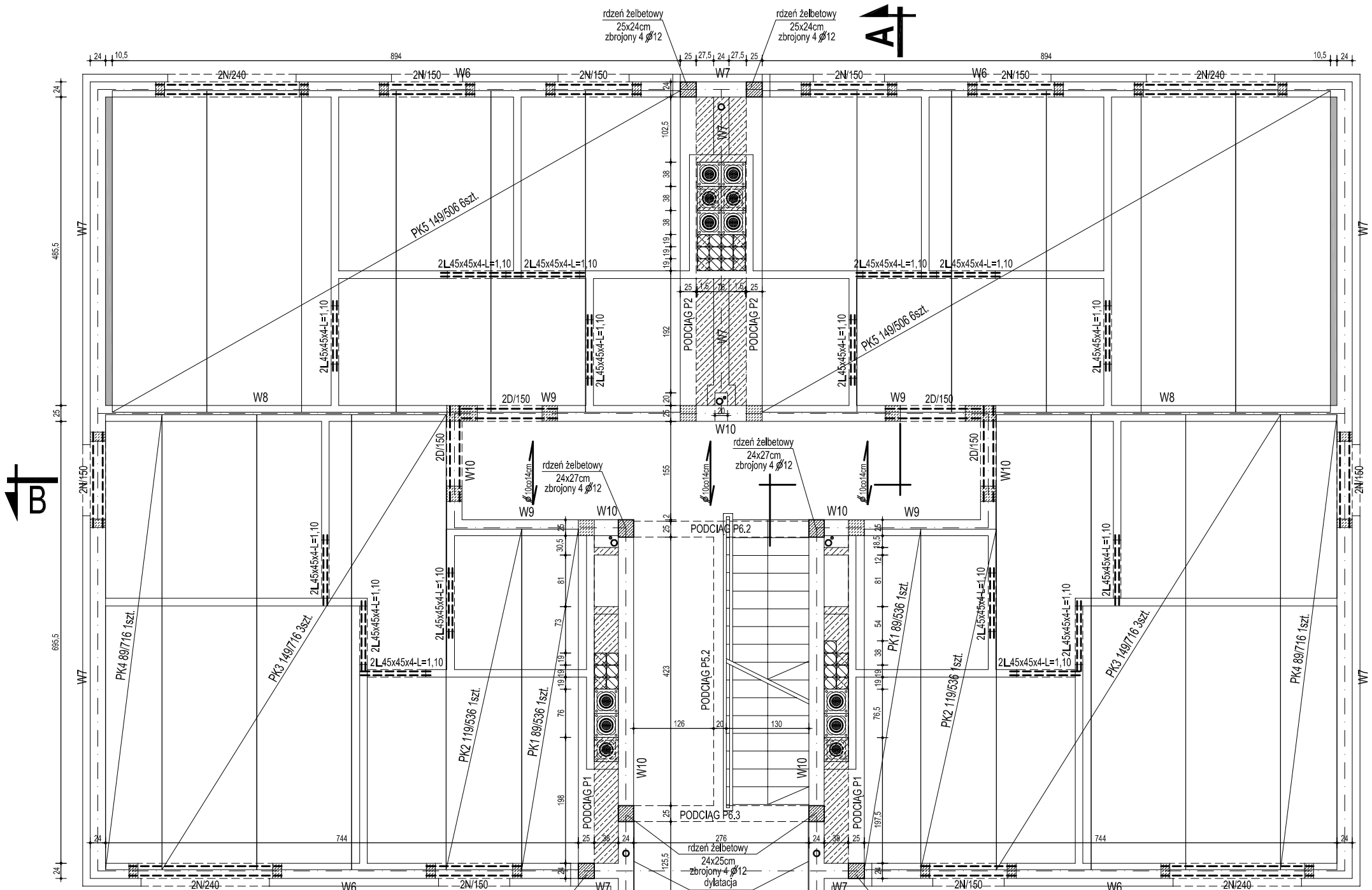

wieniec W6 skala 1:20

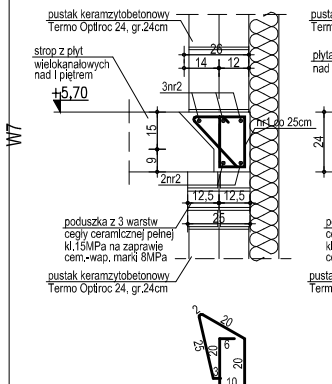

1. ⌀6 co 25cm L=1,07m

wieniec W7 skala 1:20

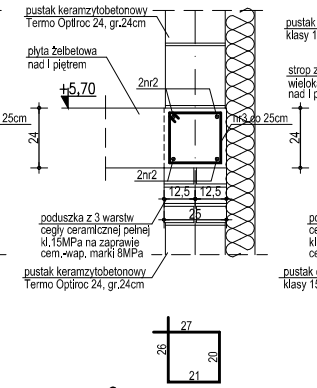

3. ⌀6 co 25cm L=0,94m

wieniec W8 skala 1:20

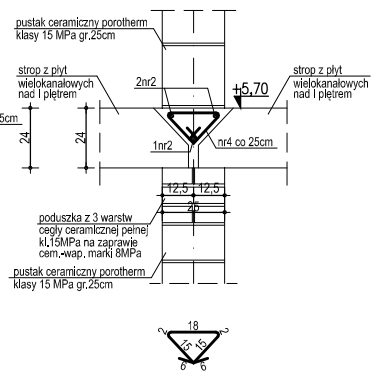

4. ⌀6 co 25cm L=0,64m

wieniec W9 skala 1:20

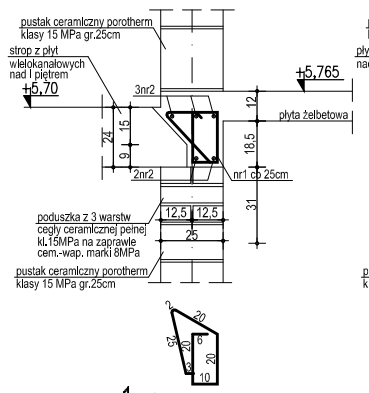

1. ⌀6 co 25cm L=1,07m

wieniec W10 skala 1:20

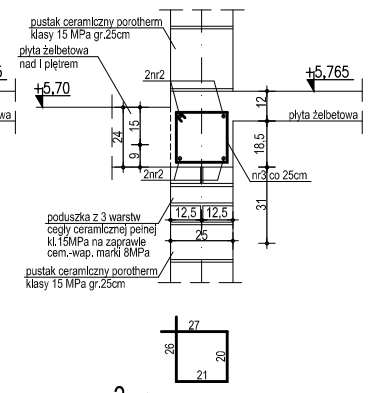

3. ⌀6 co 25cm L=0,94m

Zestawienie płyt wielokanałowych odmiany A wg wariantu II
Beton B-20, stal A-III i A-0

Nr płyty	Symbol płyty	Ilość
PK1	II/536/89	2
PK2	II/536/119	2
PK3	II/716/149	6
PK4	II/716/89	2
PK5	II/506/149	12

Zestawienie nadproży

Rodzaj	Długość [cm]	Ilość
N/150	150	16
N/240	240	8
D/150	150	8

Zestawienie stali na nadproża w ściankach działowych

Poz.	Ilość [szt.]	Przedmiot	Długość [mm]	Ciężar [kg/m]	Ciężar 1 szt. [kg]	Ciężar całkowity [kg]
1.	32	L 45x45x4	1100	2,42	2,66	85,12
						85,12

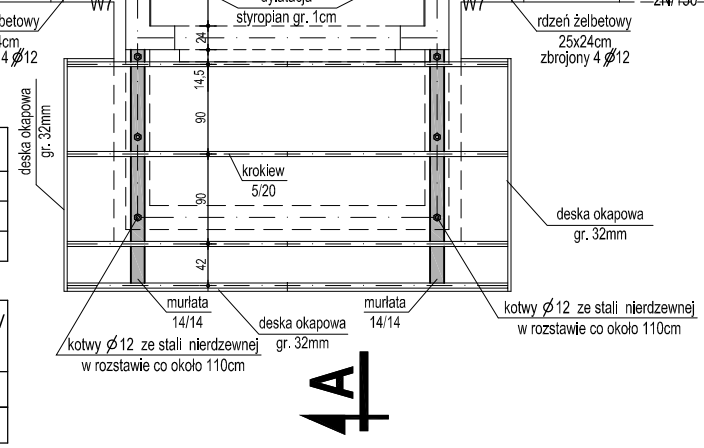

ZESTAWIENIE STALI ZBROJENIOWEJ

Lp.	ELEMENT	NR	ŚR.	DŁUGOŚĆ	ILOŚĆ	DŁUGOŚĆ CAŁKOWITA A-0	DŁUGOŚĆ CAŁKOWITA A-III	
			mm	m	szt.	⌀ 6	⌀ 12	
1	WIENIEC W6	1	6	1,07	140	149,80		
		2	12				171,00	
2	WIENIEC W7	2	12				124,40	
		3	6	0,94	130	122,20		
3	WIENIEC W8	2	12				34,80	
		4	6	0,64	46	29,44		
4	WIENIEC W9	1	6	1,07	48	51,36		
		2	12				64,00	
5	WIENIEC W10	2	12				65,40	
		3	6	0,94	70	65,80		
						418,60	459,60	

⌀ 6 → 418,60x0,222=92,9kg (A-0→St0S)

⌀12 → 459,60x0,888=408,1kg (A-III→34GS)

poduszki betonowe z betonu B20 gr. 23cm

płyta żelbetowa gr.24cm zbrojona wg rysunków wykonawczych

wylewki betonowe uzupełniające strop ⌀10 co 15cm

BETON **B20**
STAL **A-III (34GS)**
OTULINA **2cm**

PRACOWNIA PROJEKTOWA FIRMY
ARCHIKON
ROBERT KRYŚPIAK
ŚWIDNICA 2007

© WSZELKIE PRAWA ZASTRZEŻONE

RZUT STROPU NAD I PIĘTREM

TEMAT	DATA
WIELORODZINNY BUDYNEK MIESZKALNY PSZENNO, DZ. NR 216, OBR. PSZENNO	07.2007

FAZA	JEDNOSTKA	INWESTOR	SKALA
PROJEKT BUDOWLANY	"A R C H I K O N" ŚWIDNICA, OFIAR OśWIĘCIMskich 21	GMINA ŚWIDNICA UL. B. GŁOWACKIEGO 4 58-100 ŚWIDNICA	1:50

ASYSTENT PROJEKTANTA	ASYSTENT PROJEKTANTA		PROJEKTANT KONSTRUKCJA	NR RYSUNKU
INŻ. BUD. ADAM GOLEMBIEWSKI TECH. BUD. MICHAŁ JAWORSKI	MGR INŻ. ARCH. ROBERT KRYŚPIAK		MGR INŻ. ANDRZEJ HRYCIUK UPR. KONST.-BUD. AUT 232/79	K4
PODPIS	PODPIS	PODPIS PODPIS	PODPIS	